女子初段の部

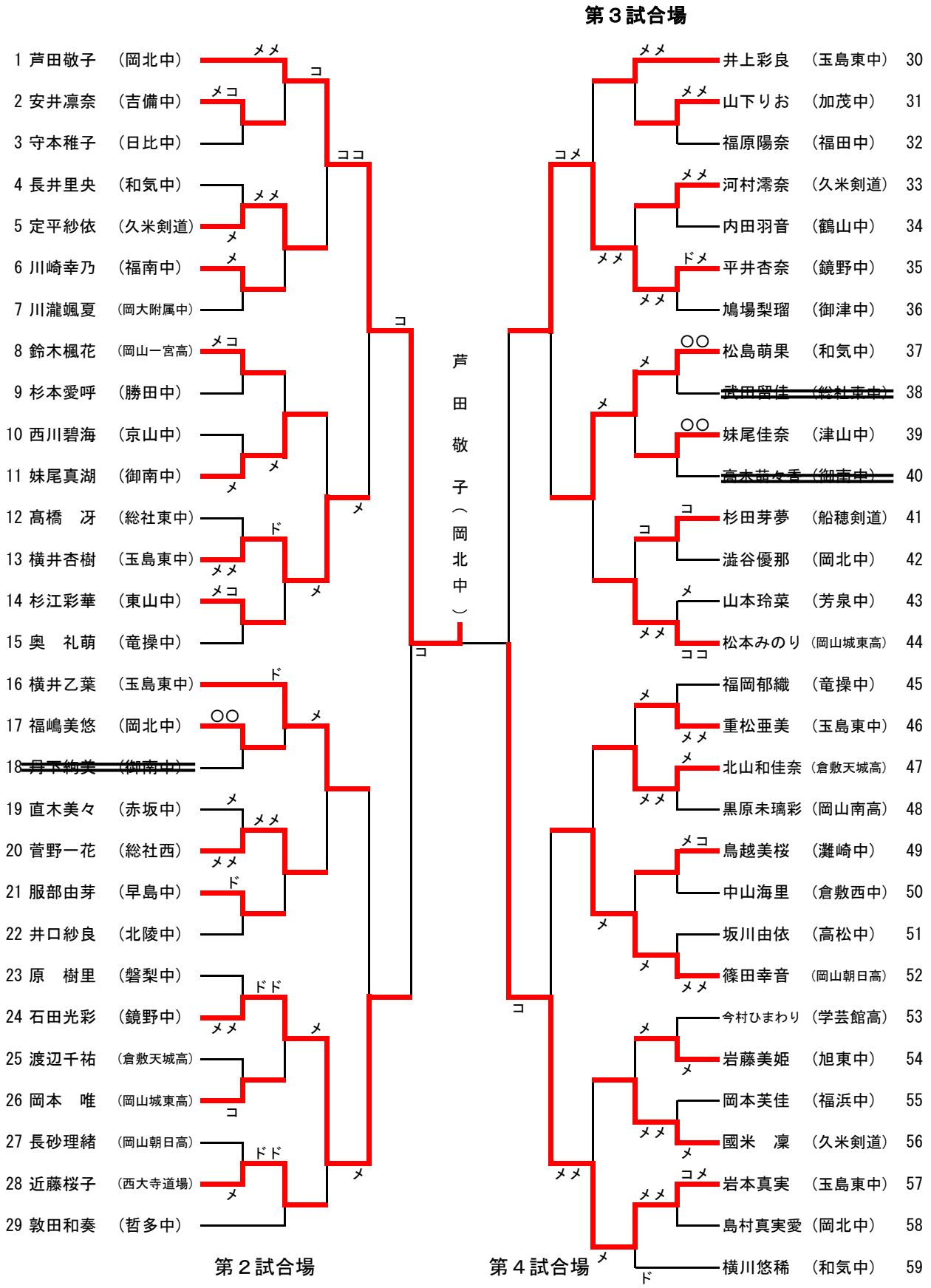
第３試合場
1 芦田敬子 （岡北中）
2 安井凛奈 （吉備中）
3 守本稚子 （日比中）
4 長井里央 （和気中）
5 定平紗依 （久米剣道）
6 川崎幸乃 （福南中）
7 川瀧颯夏 （岡大附属中）
8 鈴木楓花 （岡山一宮高）
9 杉本愛呼 （勝田中）
10 西川碧海 （京山中）
11 妹尾真湖 （御南中）
12 髙橋　冴 （総社東中）
13 横井杏樹 （玉島東中）
14 杉江彩華 （東山中）
15 奥　礼萌 （竜操中）
16 横井乙葉 （玉島東中）
17 福嶋美悠 （岡北中）
18 ~~井下絢美 （御南中）~~
19 直木美々 （赤坂中）
20 菅野一花 （総社西）
21 服部由芽 （早島中）
22 井口紗良 （北陵中）
23 原　樹里 （磐梨中）
24 石田光彩 （鏡野中）
25 渡辺千祐 （倉敷天城高）
26 岡本　唯 （岡山城東高）
27 長砂理緒 （岡山朝日高）
28 近藤桜子 （西大寺道場）
29 敦田和奏 （哲多中）
芦田敬子（岡北中）
井上彩良 （玉島東中） 30
山下りお （加茂中） 31
福原陽奈 （福田中） 32
河村澪奈 （久米剣道） 33
内田羽音 （鶴山中） 34
平井杏奈 （鏡野中） 35
鳩場梨瑠 （御津中） 36
松島萌果 （和気中） 37
~~武田留佳 （総社東中）~~ 38
妹尾佳奈 （津山中） 39
~~高木苗々香 （御南中）~~ 40
杉田芽夢 （船穂剣道） 41
澁谷優那 （岡北中） 42
山本玲菜 （芳泉中） 43
松本みのり （岡山城東高） 44
福岡郁織 （竜操中） 45
重松亜美 （玉島東中） 46
北山和佳奈 （倉敷天城高） 47
黒原未璃彩 （岡山南高） 48
鳥越美桜 （灘崎中） 49
中山海里 （倉敷西中） 50
坂川由依 （高松中） 51
篠田幸音 （岡山朝日高） 52
今村ひまわり （学芸館高） 53
岩藤美姫 （旭東中） 54
岡本芙佳 （福浜中） 55
國米　凜 （久米剣道） 56
岩本真実 （玉島東中） 57
島村真実愛 （岡北中） 58
横川悠稀 （和気中） 59
第２試合場
第４試合場