女子初段の部

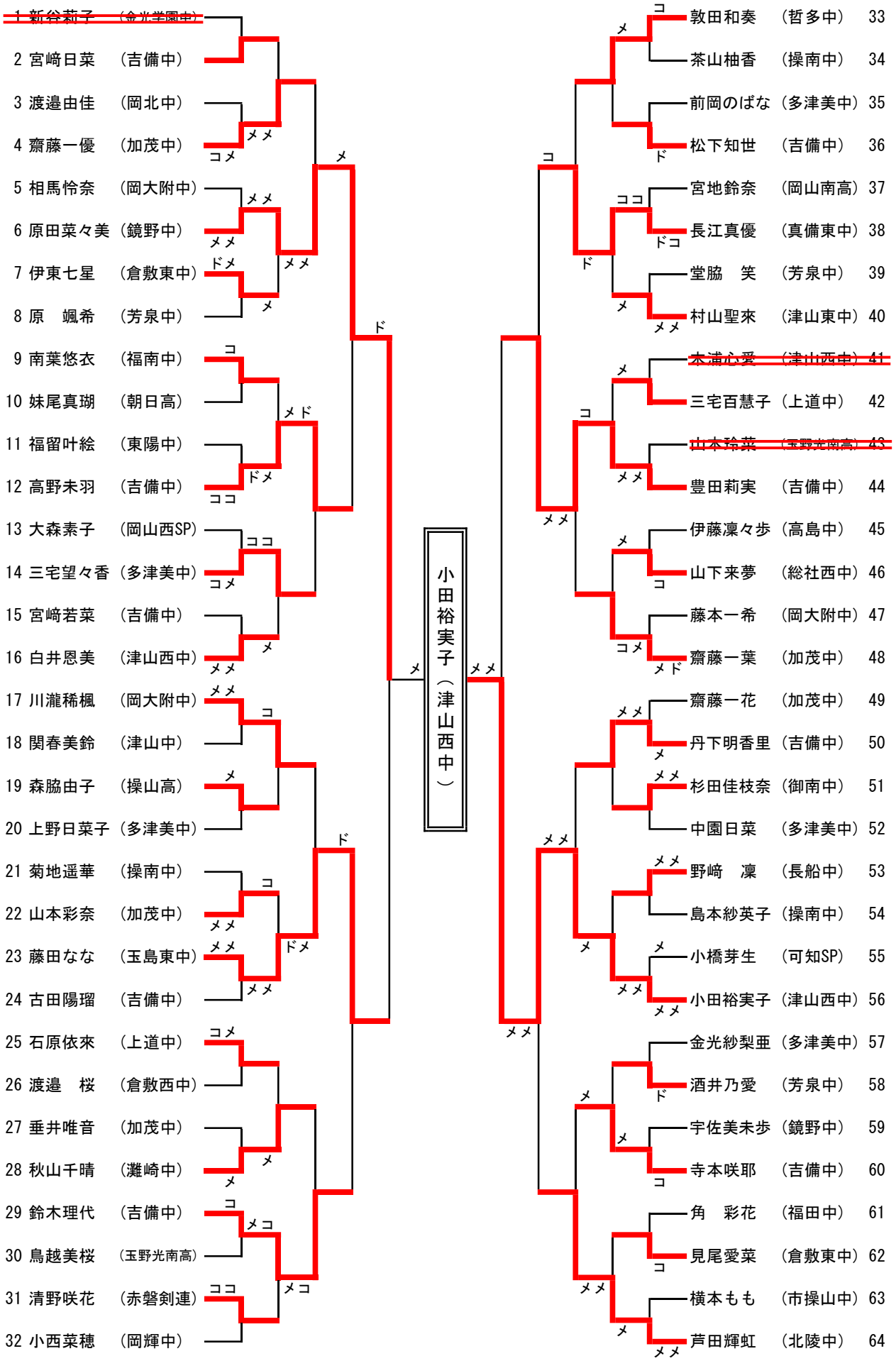
1 新谷莉子 （金光学園中）
2 宮﨑日菜 （吉備中）
3 渡邉由佳 （岡北中）
4 齋藤一優 （加茂中）
5 相馬怜奈 （岡大附中）
6 原田菜々美 （鏡野中）
7 伊東七星 （倉敷東中）
8 原 颯希 （芳泉中）
9 南葉悠衣 （福南中）
10 妹尾真瑚 （朝日高）
11 福留叶絵 （東陽中）
12 高野未羽 （吉備中）
13 大森素子 （岡山西SP）
14 三宅望々香 （多津美中）
15 宮﨑若菜 （吉備中）
16 白井恩美 （津山西中）
17 川瀧稀楓 （岡大附中）
18 関春美鈴 （津山中）
19 森脇由子 （操山高）
20 上野日菜子 （多津美中）
21 菊地遥華 （操南中）
22 山本彩奈 （加茂中）
23 藤田なな （玉島東中）
24 古田陽瑠 （吉備中）
25 石原依來 （上道中）
26 渡邉 桜 （倉敷西中）
27 垂井唯音 （加茂中）
28 秋山千晴 （灘崎中）
29 鈴木理代 （吉備中）
30 鳥越美桜 （玉野光南高）
31 清野咲花 （赤磐剣連）
32 小西菜穂 （岡輝中）
小田裕実子（津山西中）
33 敦田和奏 （哲多中）
34 茶山柚香 （操南中）
35 前岡のばな （多津美中）
36 松下知世 （吉備中）
37 宮地鈴奈 （岡山南高）
38 長江真優 （真備東中）
39 堂脇 笑 （芳泉中）
40 村山聖來 （津山東中）
41 本浦心愛 （津山西中）
42 三宅百慧子 （上道中）
43 山本玲菜 （玉野光南高）
44 豊田莉実 （吉備中）
45 伊藤凜々歩 （高島中）
46 山下来夢 （総社西中）
47 藤本一希 （岡大附中）
48 齋藤一葉 （加茂中）
49 齋藤一花 （加茂中）
50 丹下明香里 （吉備中）
51 杉田佳枝奈 （御南中）
52 中園日菜 （多津美中）
53 野﨑 凜 （長船中）
54 島本紗英子 （操南中）
55 小橋芽生 （可知SP）
56 小田裕実子 （津山西中）
57 金光紗梨亜 （多津美中）
58 酒井乃愛 （芳泉中）
59 宇佐美未歩 （鏡野中）
60 寺本咲耶 （吉備中）
61 角 彩花 （福田中）
62 見尾愛菜 （倉敷東中）
63 横本もも （市操山中）
64 芦田輝虹 （北陵中）