男子　初段の部①

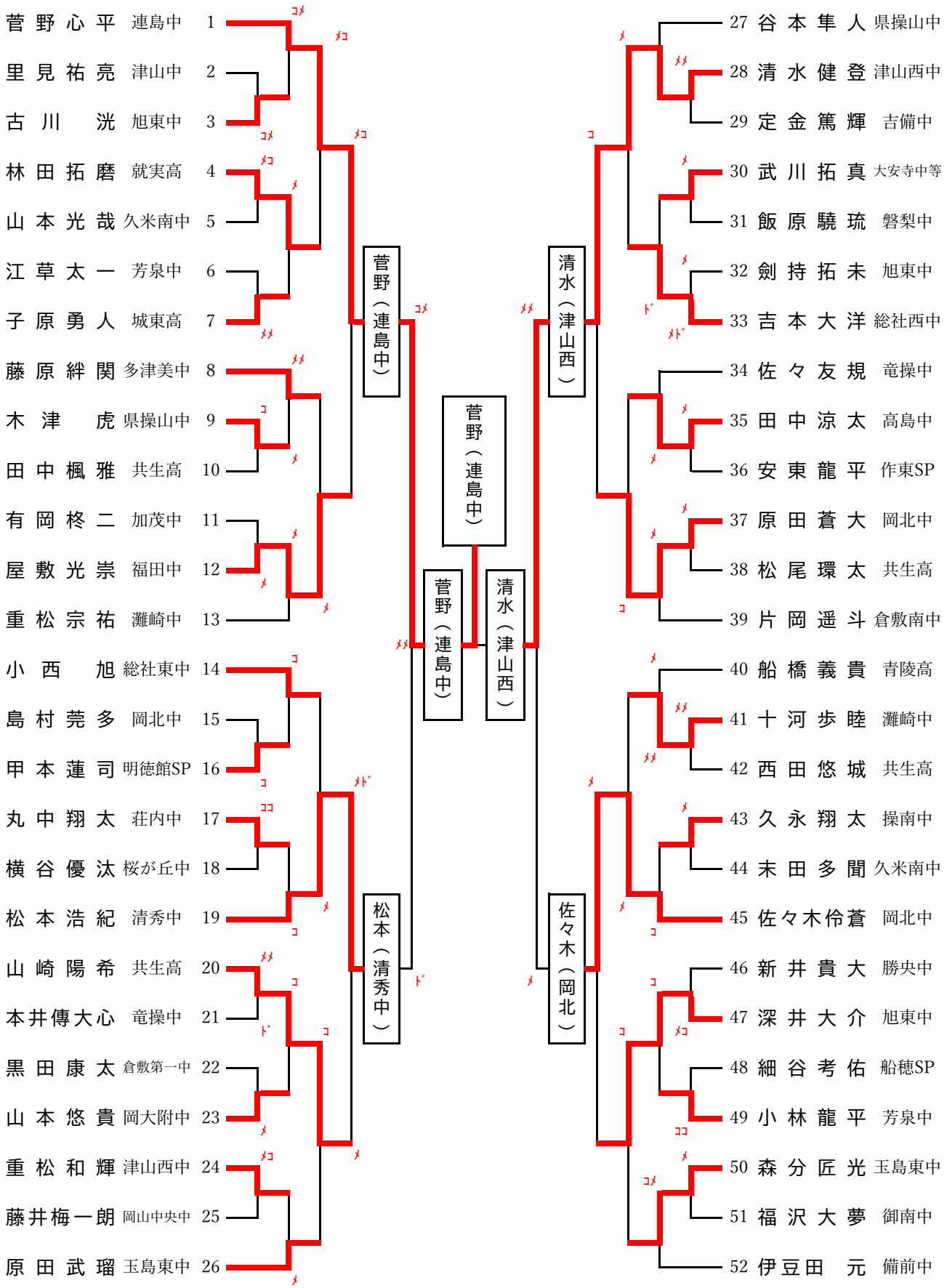
菅野心平 連島中 1
里見祐亮 津山中 2
古川　洸 旭東中 3
林田拓磨 就実高 4
山本光哉 久米南中 5
江草太一 芳泉中 6
子原勇人 城東高 7
藤原絆関 多津美中 8
木津　虎 県操山中 9
田中楓雅 共生高 10
有岡柊二 加茂中 11
屋敷光崇 福田中 12
重松宗祐 灘崎中 13
小西　旭 総社東中 14
島村莞多 岡北中 15
甲本蓮司 明徳館SP 16
丸中翔太 荘内中 17
横谷優汰 桜が丘中 18
松本浩紀 清秀中 19
山崎陽希 共生高 20
本井傳大心 竜操中 21
黒田康太 倉敷第一中 22
山本悠貴 岡大附中 23
重松和輝 津山西中 24
藤井梅一朗 岡山中央中 25
原田武瑠 玉島東中 26
27 谷本隼人 県操山中
28 清水健登 津山西中
29 定金篤輝 吉備中
30 武川拓真 大安寺中等
31 飯原驍琉 磐梨中
32 剣持拓未 旭東中
33 吉本大洋 総社西中
34 佐々友規 竜操中
35 田中涼太 高島中
36 安東龍平 作東SP
37 原田蒼大 岡北中
38 松尾環太 共生高
39 片岡遥斗 倉敷南中
40 船橋義貴 青陵高
41 十河歩睦 灘崎中
42 西田悠城 共生高
43 久永翔太 操南中
44 末田多聞 久米南中
45 佐々木伶蒼 岡北中
46 新井貴大 勝央中
47 深井大介 旭東中
48 細谷考佑 船穂SP
49 小林龍平 芳泉中
50 森分匠光 玉島東中
51 福沢大夢 御南中
52 伊豆田　元 備前中
菅野（連島中）
松本（清秀中）
清水（津山西）
佐々木（岡北）
菅野（連島中）
菅野（連島中）
清水（津山西）

男子　初段の部②

~~藤原海大~~	~~光南高~~	53	
寺澤秋声	加茂中	54	
土田翔空	可知SP	55	
江本陸真	城東高	56	
田中琴也	竜操中	57	
岸　大翔	岡北中	58	
角谷瑞星	総社西中	59	
柏山珂徳	吉備中	60	
安藤大征	旭東中	61	
髙原　紳	明徳館SP	62	
濵口舜也	共生高	63	
古賀健護	芳泉中	64	
長松大輝	多津美中	65	
濱口準也	共生高	66	
西村歩夢	倉敷南中	67	
石井健太郎	操南中	68	
石戸瑛大	北陵中	69	
生谷優貴	岡大附中	70	
永廣大悟	竜操中	71	
滝澤朋也	玉島東中	72	
千葉旺潤	旭東中	73	
佐藤祥太郎	灘崎中	74	
杉山晴咲	久米南中	75	
竹原夢斗	連島中	76	
赤木状志	岡山中央中	77	
矢部大智	磐梨中	78	

79	松浦太一	倉敷南中	
80	川上煌太	桜が丘中	
81	江藤春道	西大寺道場	
82	谷　克弥	竜操中	
83	原田忠幸	津山西中	
84	城木　陽	県操山中	
85	福原大遥	青陵高	
86	吉永健二	旭東中	
87	~~鶴田煌芽~~	~~津山工高~~	
88	岡　龍之介	中山中	
89	河田大樹	真備東SP	
90	成本春慶	大安寺中等	
91	平本蓮心	共生高	
92	上谷心一	岡北中	
93	小原宏斗	加茂中	
94	林　孝明	吉備SP	
95	岡本圭太	倉敷第一中	
96	時國　輝	御南中	
97	~~坂口聖琢~~	~~共生高~~	
98	津田優哉	作東SP	
99	山本莉央	福田中	
100	淺原　颯	玉島東中	
101	藤原颯史	芳泉中	
102	松田莉玖	船穂SP	
103	来田凜久	めじろ剣道教室	
104	藤原悠人	荘内中	

濵口（共生高）

滝澤（玉島東中）

滝澤（玉島東中）

滝澤（玉島東中）

江藤（西大寺道場）

江藤（西大寺道場）

小原（加茂中）

決勝戦

滝澤（玉島東中）

菅野（連島中）

滝澤（玉島東中）