男子初段の部１

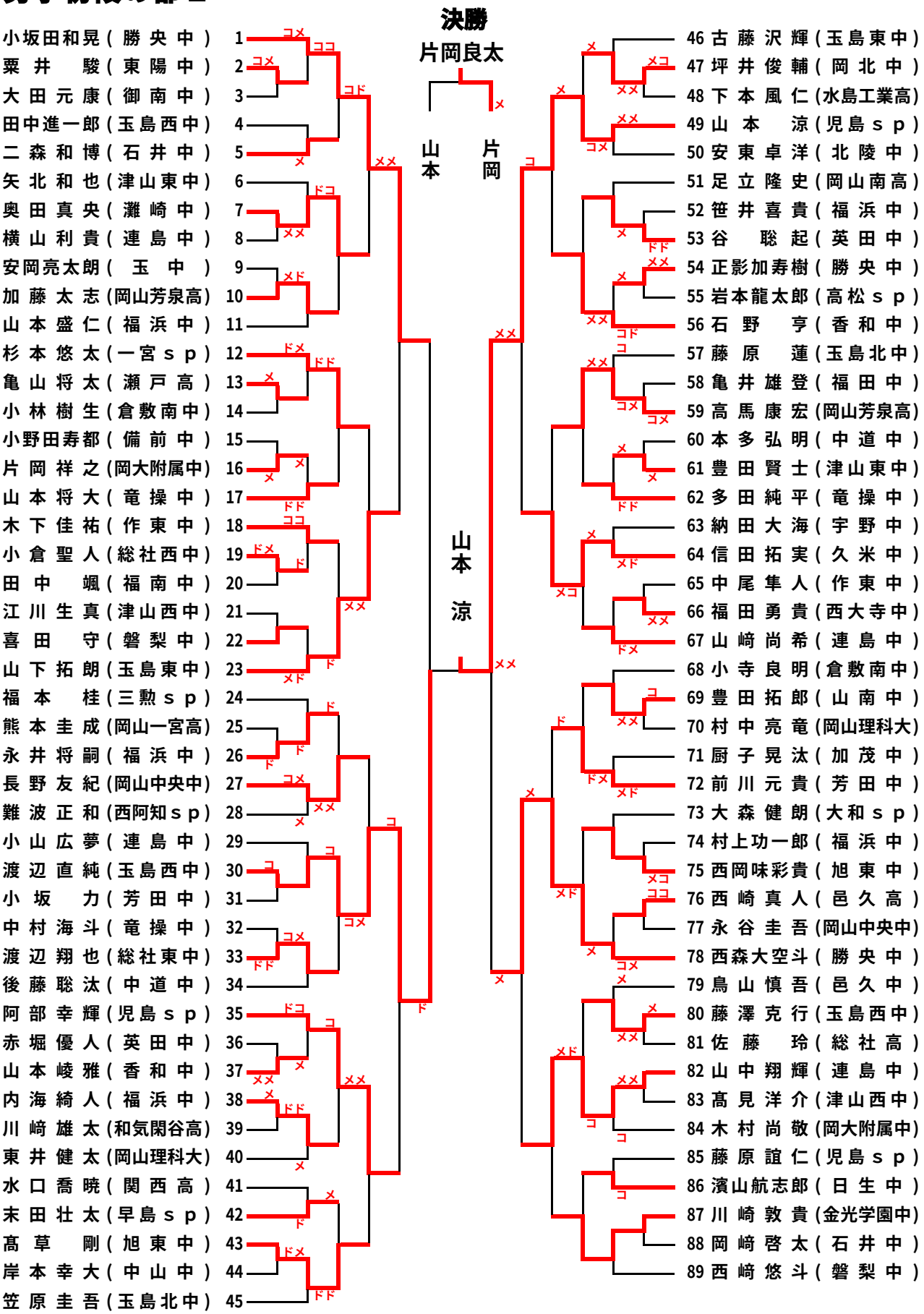

男子初段の部２

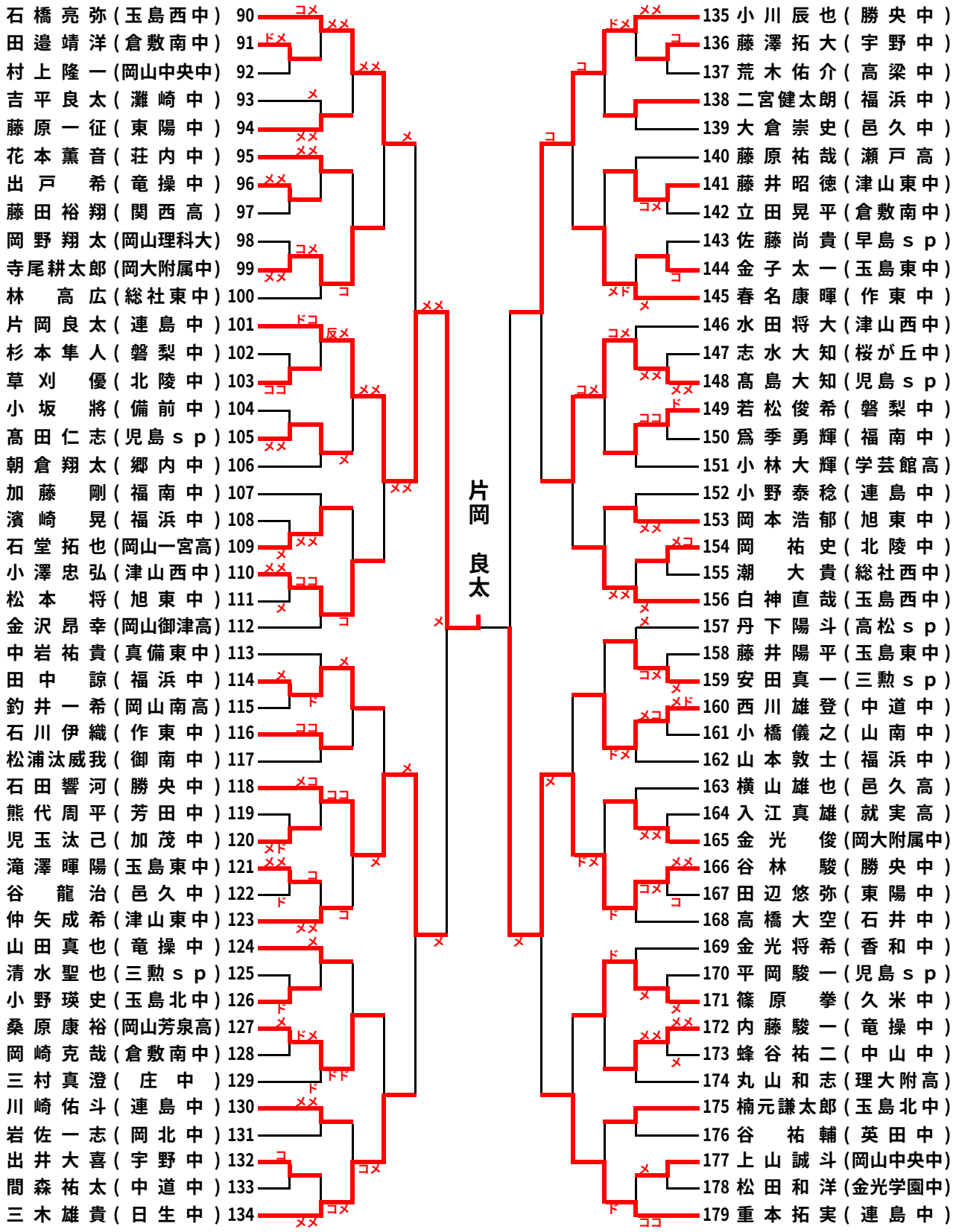
石橋亮弥(玉島西中) 90
田邉靖洋(倉敷南中) 91
村上隆一(岡山中央中) 92
吉平良太(灘崎中) 93
藤原一征(東陽中) 94
花本薫音(荘内中) 95
出戸　希(竜操中) 96
藤田裕翔(関西高) 97
岡野翔太(岡山理科大) 98
寺尾耕太郎(岡大附属中) 99
林　高広(総社東中) 100
片岡良太(連島中) 101
杉本隼人(磐梨中) 102
草刈　優(北陵中) 103
小坂　將(備前中) 104
髙田仁志(児島ｓｐ) 105
朝倉翔太(郷内中) 106
加藤　剛(福南中) 107
濱崎　晃(福浜中) 108
石堂拓也(岡山一宮高) 109
小澤忠弘(津山西中) 110
松本　將(旭東中) 111
金沢昂幸(岡山御津高) 112
中岩祐貴(真備東中) 113
田中　諒(福浜中) 114
釣井一希(岡山南高) 115
石川伊織(作東中) 116
松浦汰威我(御南中) 117
石田響河(勝央中) 118
熊代周平(芳田中) 119
児玉汰己(加茂中) 120
滝澤暉陽(玉島東中) 121
谷　龍治(邑久中) 122
仲矢成希(津山東中) 123
山田真也(竜操中) 124
清水聖也(三勲ｓｐ) 125
小野瑛史(玉島北中) 126
桑原康裕(岡山芳泉高) 127
岡崎克哉(倉敷南中) 128
三村真澄(庄中) 129
川崎佑斗(連島中) 130
岩佐一志(岡北中) 131
出井大喜(宇野中) 132
間森祐太(中道中) 133
三木雄貴(日生中) 134
135 小川辰也(勝央中)
136 藤澤拓大(宇野中)
137 荒木佑介(高梁中)
138 二宮健太朗(福浜中)
139 大倉崇史(邑久中)
140 藤原祐哉(瀬戸高)
141 藤井昭徳(津山東中)
142 立田晃平(倉敷南中)
143 佐藤尚貴(早島ｓｐ)
144 金子太一(玉島東中)
145 春名康暉(作東中)
146 水田将大(津山西中)
147 志水大知(桜が丘中)
148 髙島大知(児島ｓｐ)
149 若松俊希(磐梨中)
150 爲季勇輝(福南中)
151 小林大輝(学芸館高)
152 小野泰稔(連島中)
153 岡本浩郁(旭東中)
154 岡　祐史(北陵中)
155 潮　大貴(総社西中)
156 白神直哉(玉島西中)
157 丹下陽斗(高松ｓｐ)
158 藤井陽平(玉島東中)
159 安田真一(三勲ｓｐ)
160 西川雄登(中道中)
161 小橋儀之(山南中)
162 山本敦士(福浜中)
163 横山雄也(邑久高)
164 入江真雄(就実高)
165 金光　俊(岡大附属中)
166 谷林　駿(勝央中)
167 田辺悠弥(東陽中)
168 高橋大空(石井中)
169 金光将希(香和中)
170 平岡駿一(児島ｓｐ)
171 篠原　拳(久米中)
172 内藤駿一(竜操中)
173 蜂谷祐二(中山中)
174 丸山和志(理大附高)
175 楠元謙太郎(玉島北中)
176 谷　祐輔(英田中)
177 上山誠斗(岡山中央中)
178 松田和洋(金光学園中)
179 重本拓実(連島中)
片岡　良太