女子二段の部

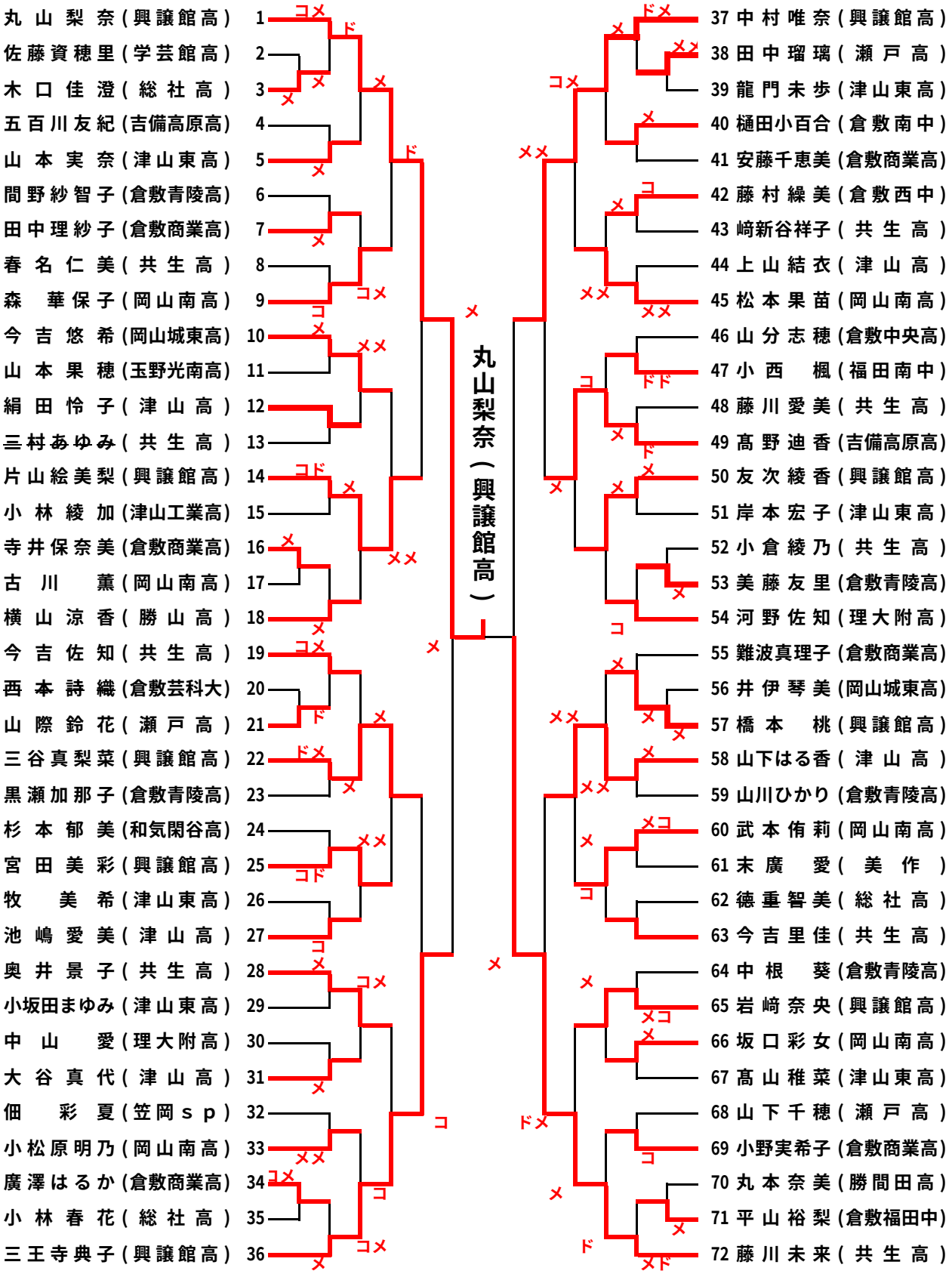
丸山梨奈（興譲館高）
1 丸山梨奈（興譲館高）
2 佐藤資穂里（学芸館高）
3 木口佳澄（総社高）
4 五百川友紀（吉備高原高）
5 山本実奈（津山東高）
6 間野紗智子（倉敷青陵高）
7 田中理紗子（倉敷商業高）
8 春名仁美（共生高）
9 森　華保子（岡山南高）
10 今吉悠希（岡山城東高）
11 山本果穂（玉野光南高）
12 絹田怜子（津山高）
13 三村あゆみ（共生高）
14 片山絵美梨（興譲館高）
15 小林綾加（津山工業高）
16 寺井保奈美（倉敷商業高）
17 古川　薫（岡山南高）
18 横山涼香（勝山高）
19 今吉佐知（共生高）
20 西本詩織（倉敷芸科大）
21 山際鈴花（瀬戸高）
22 三谷真梨菜（興譲館高）
23 黒瀬加那子（倉敷青陵高）
24 杉本郁美（和気閑谷高）
25 宮田美彩（興譲館高）
26 牧　美希（津山東高）
27 池嶋愛美（津山高）
28 奥井景子（共生高）
29 小坂田まゆみ（津山東高）
30 中山　愛（理大附高）
31 大谷真代（津山高）
32 佃　彩夏（笠岡ｓｐ）
33 小松原明乃（岡山南高）
34 廣澤はるか（倉敷商業高）
35 小林春花（総社高）
36 三王寺典子（興譲館高）
37 中村唯奈（興譲館高）
38 田中瑠璃（瀬戸高）
39 龍門未歩（津山東高）
40 樋田小百合（倉敷南中）
41 安藤千恵美（倉敷商業高）
42 藤村繰美（倉敷西中）
43 﨑新谷祥子（共生高）
44 上山結衣（津山高）
45 松本果苗（岡山南高）
46 山分志穂（倉敷中央高）
47 小西　楓（福田南中）
48 藤川愛美（共生高）
49 髙野迪香（吉備高原高）
50 友次綾香（興譲館高）
51 岸本宏子（津山東高）
52 小倉綾乃（共生高）
53 美藤友里（倉敷青陵高）
54 河野佐知（理大附高）
55 難波真理子（倉敷商業高）
56 井伊琴美（岡山城東高）
57 橋本　桃（興譲館高）
58 山下はる香（津山高）
59 山川ひかり（倉敷青陵高）
60 武本侑莉（岡山南高）
61 末廣　愛（美作）
62 徳垂智美（総社高）
63 今吉里佳（共生高）
64 中根　葵（倉敷青陵高）
65 岩﨑奈央（興譲館高）
66 坂口彩女（岡山南高）
67 髙山稚菜（津山東高）
68 山下千穂（瀬戸高）
69 小野実希子（倉敷商業高）
70 丸本奈美（勝間田高）
71 平山裕梨（倉敷福田中）
72 藤川未来（共生高）